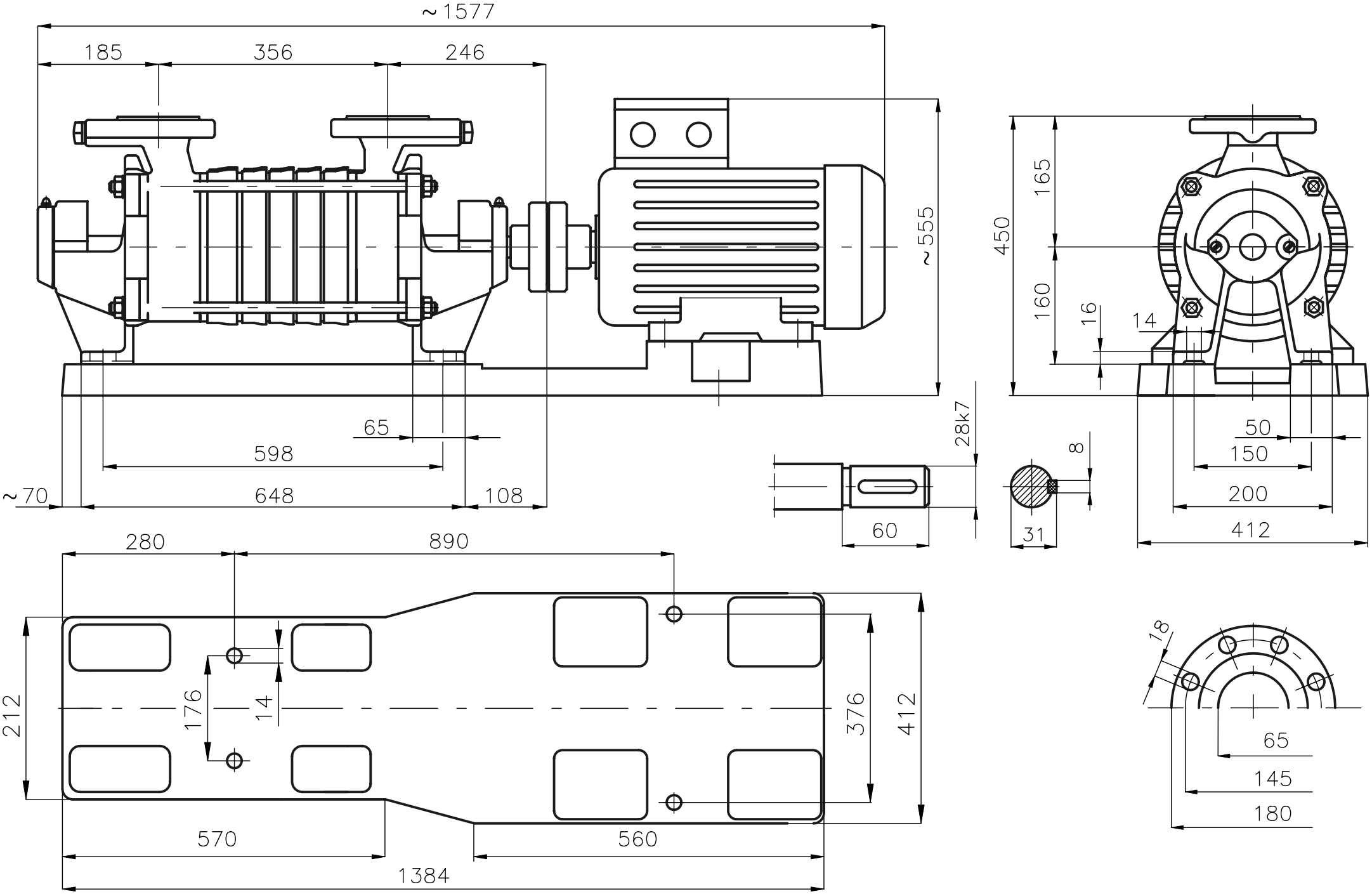Rysunek gabarytowy agregatu
SKA.8.05 + 30,0 kW