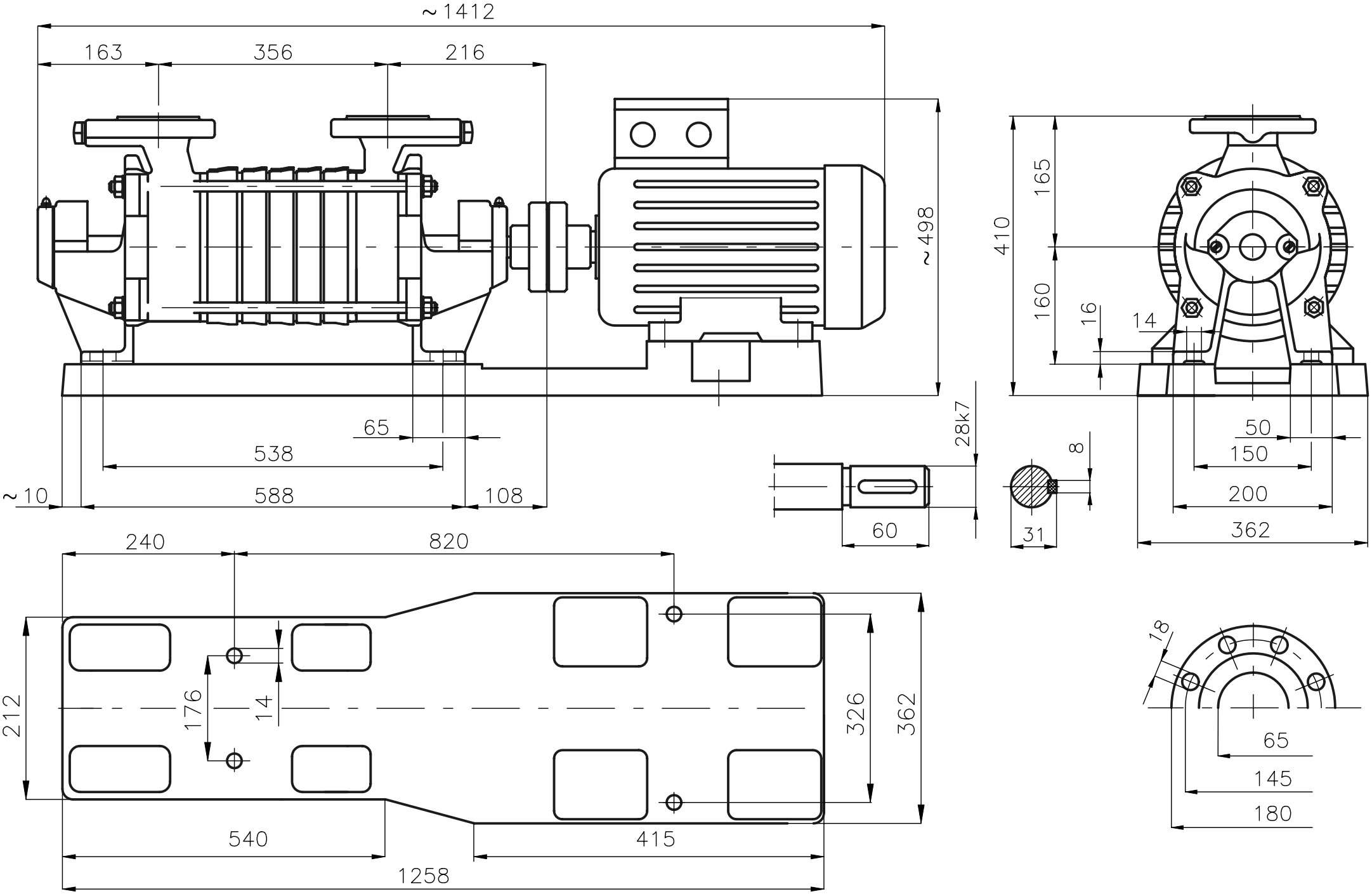Rysunek gabarytowy agregatu
SKA.8.05 + 18,5 kW