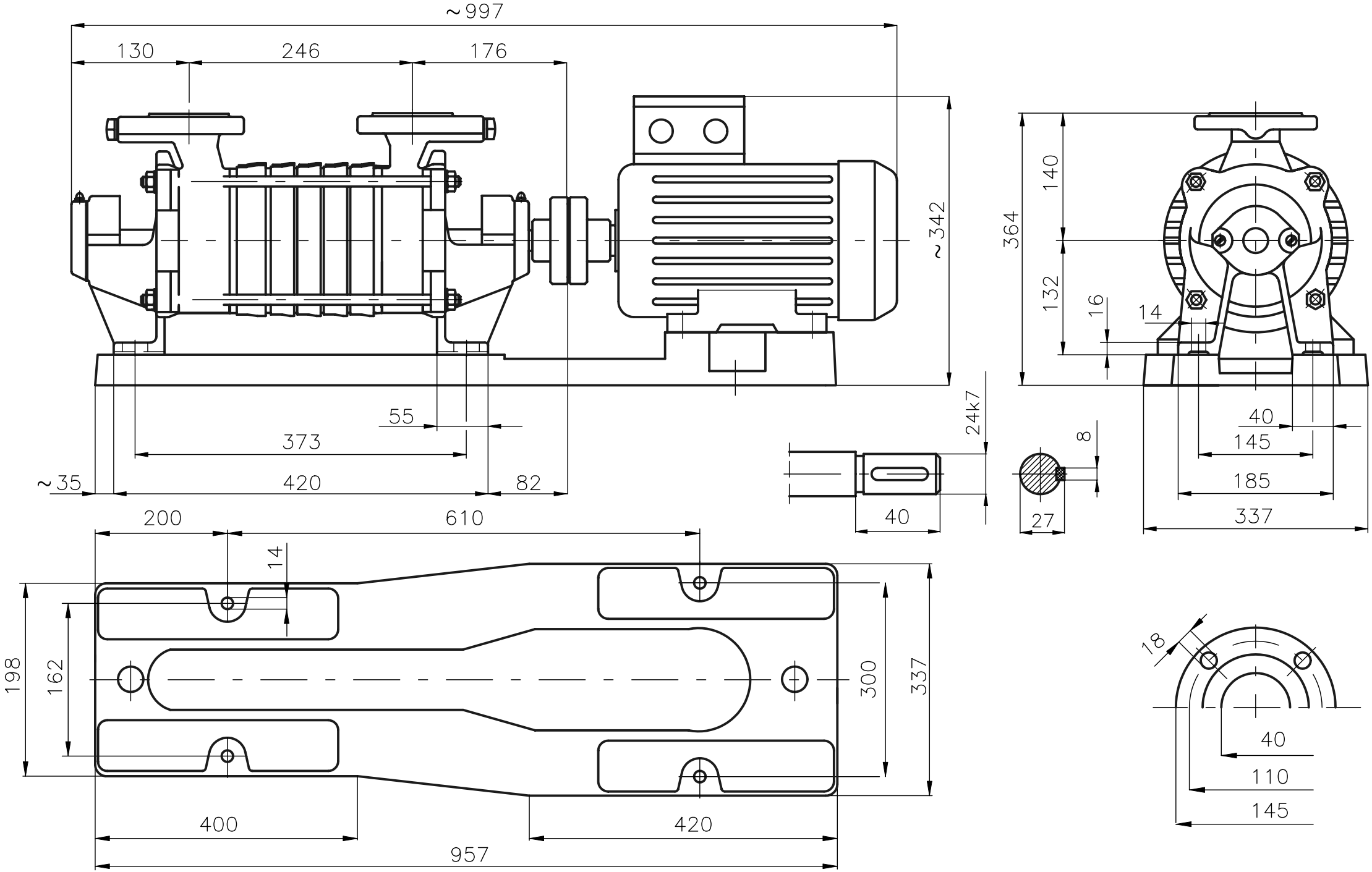Rysunek gabarytowy agregatu
SKA.5.05 + 4,00 kW