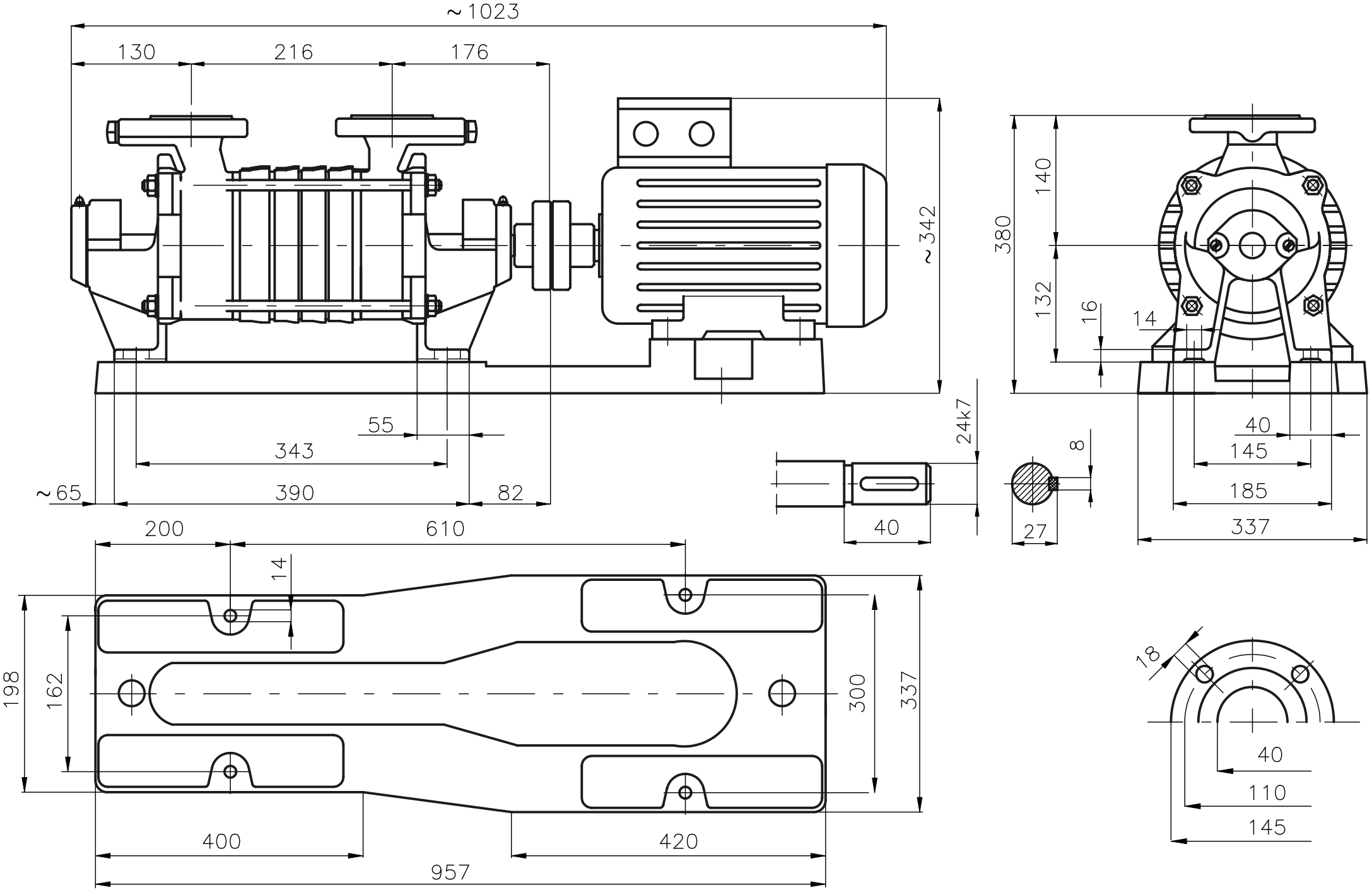Rysunek gabarytowy agregatu
SKA.5.04 + 7,50 kW