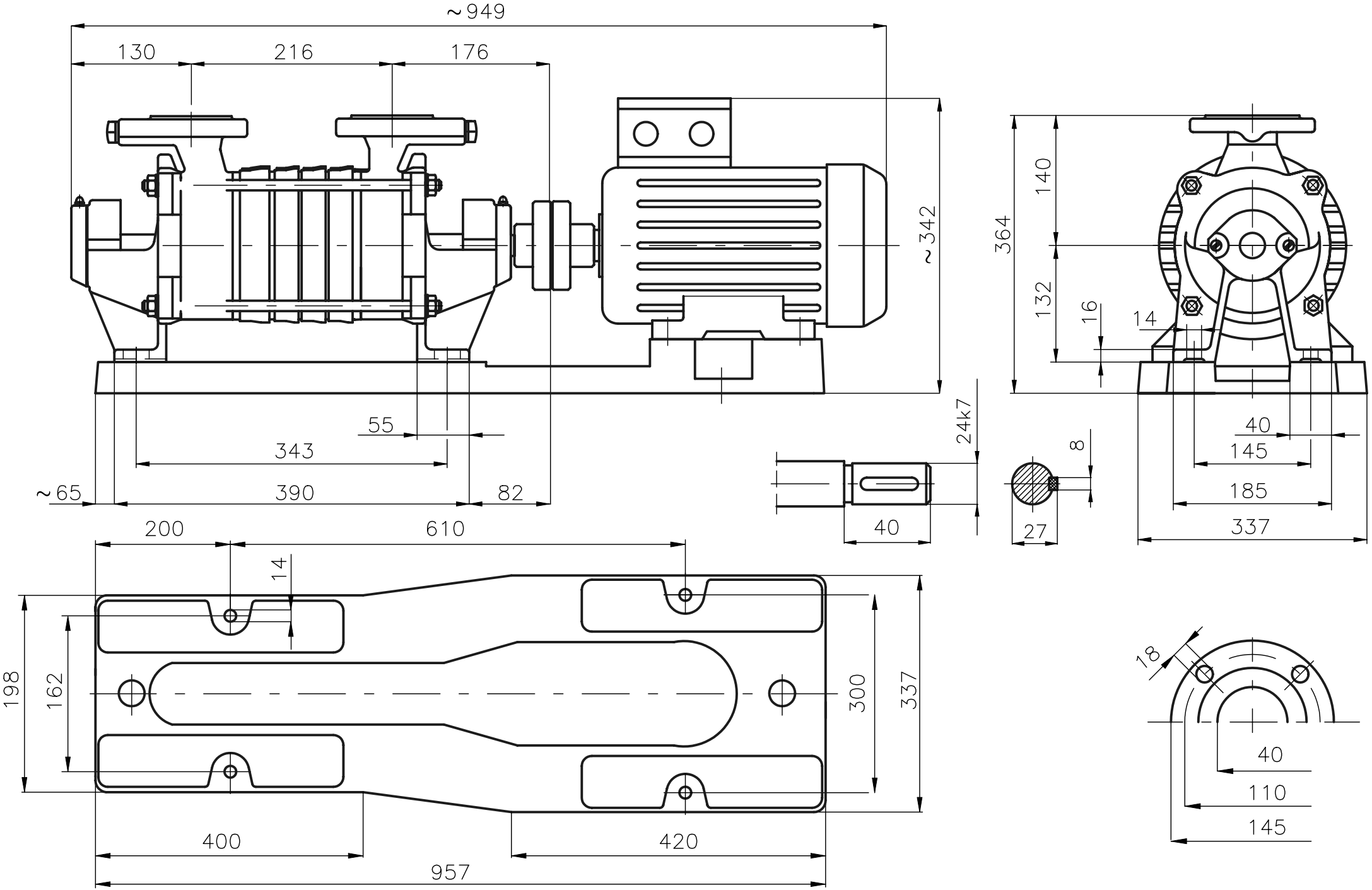Rysunek gabarytowy agregatu
SKA.5.04 + 4,00 kW