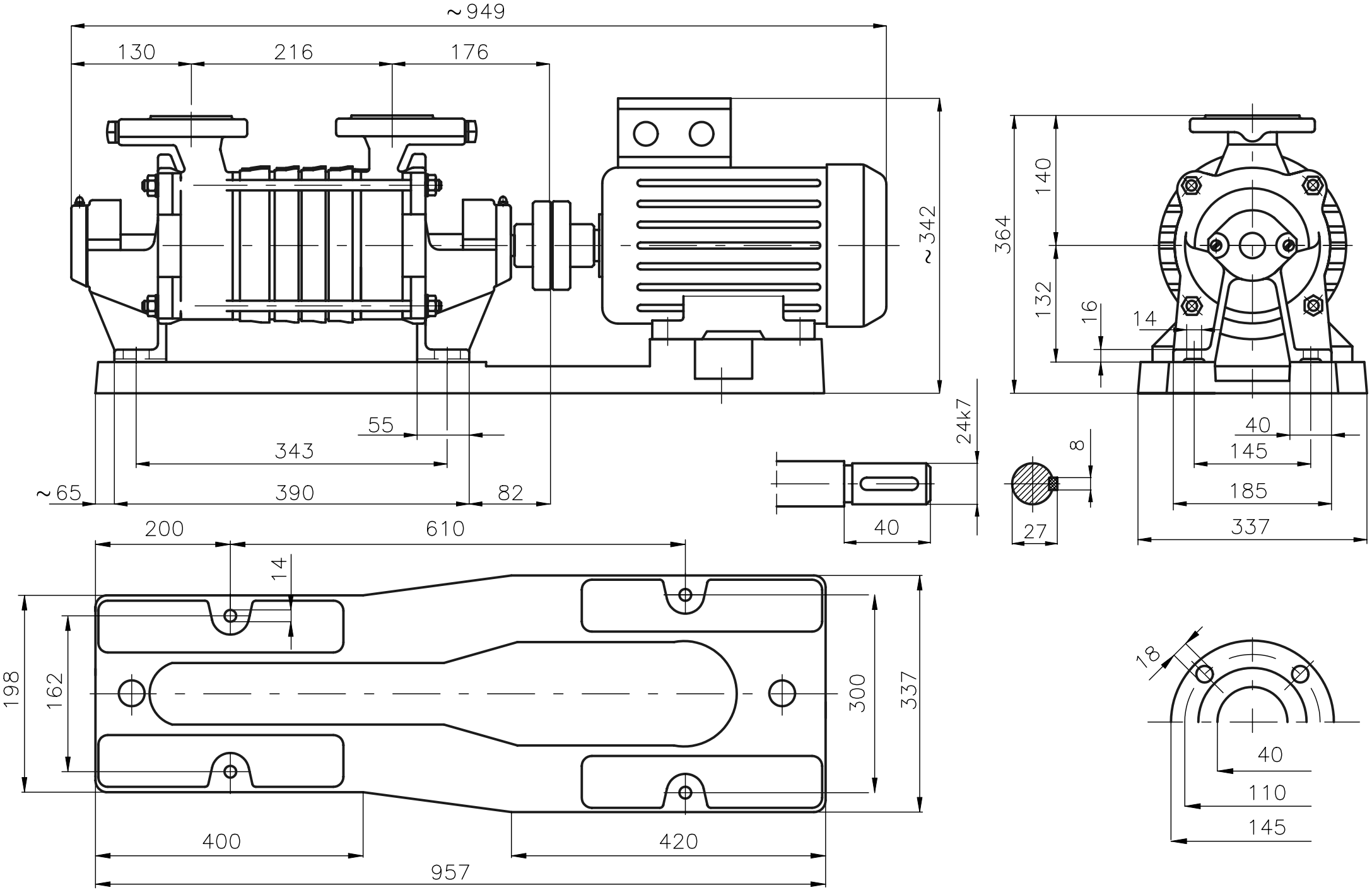Rysunek gabarytowy agregatu
SKA.5.04 + 3,00 kW