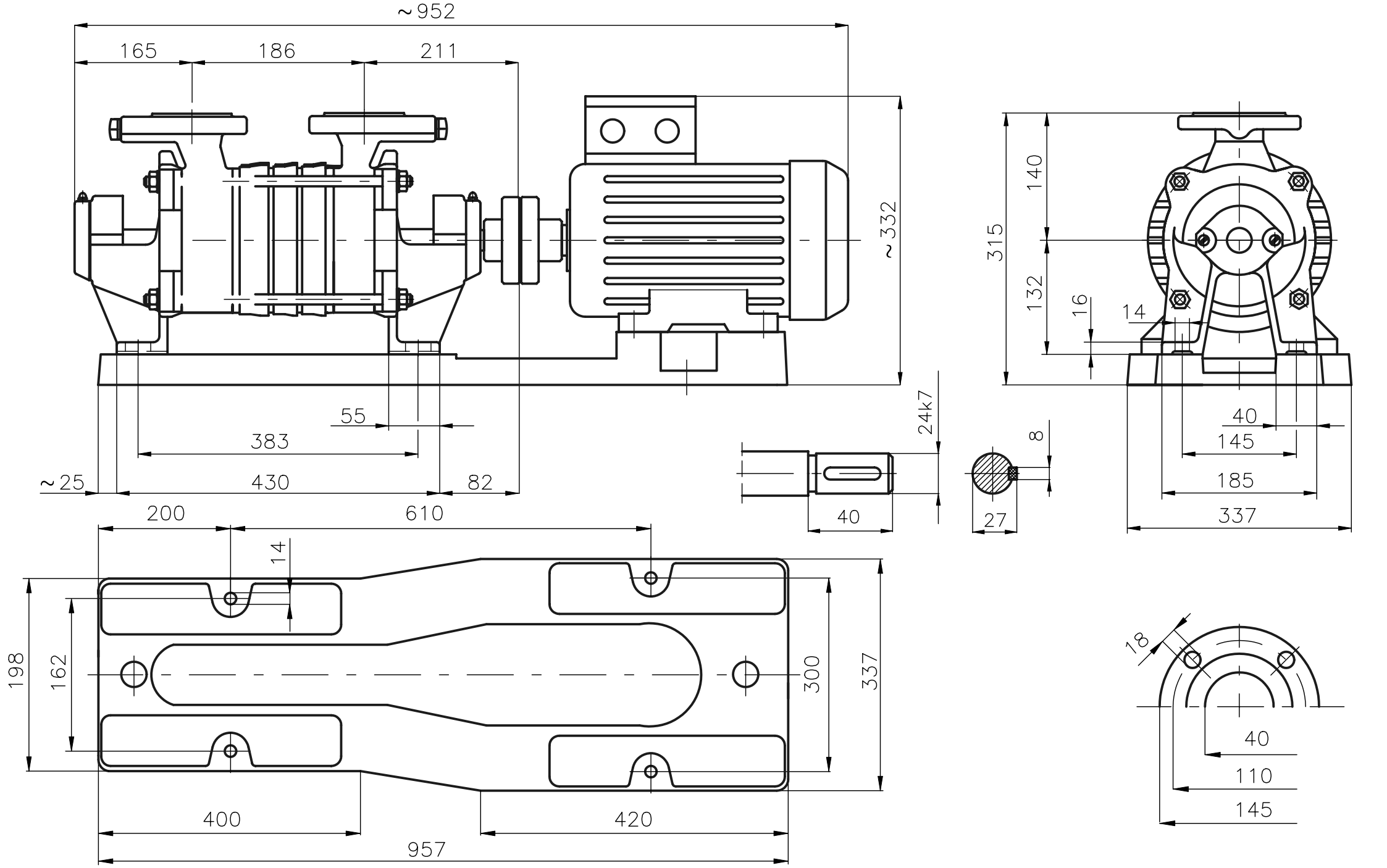Rysunek gabarytowy agregatu
SKA.5.03 + 2,20 kW