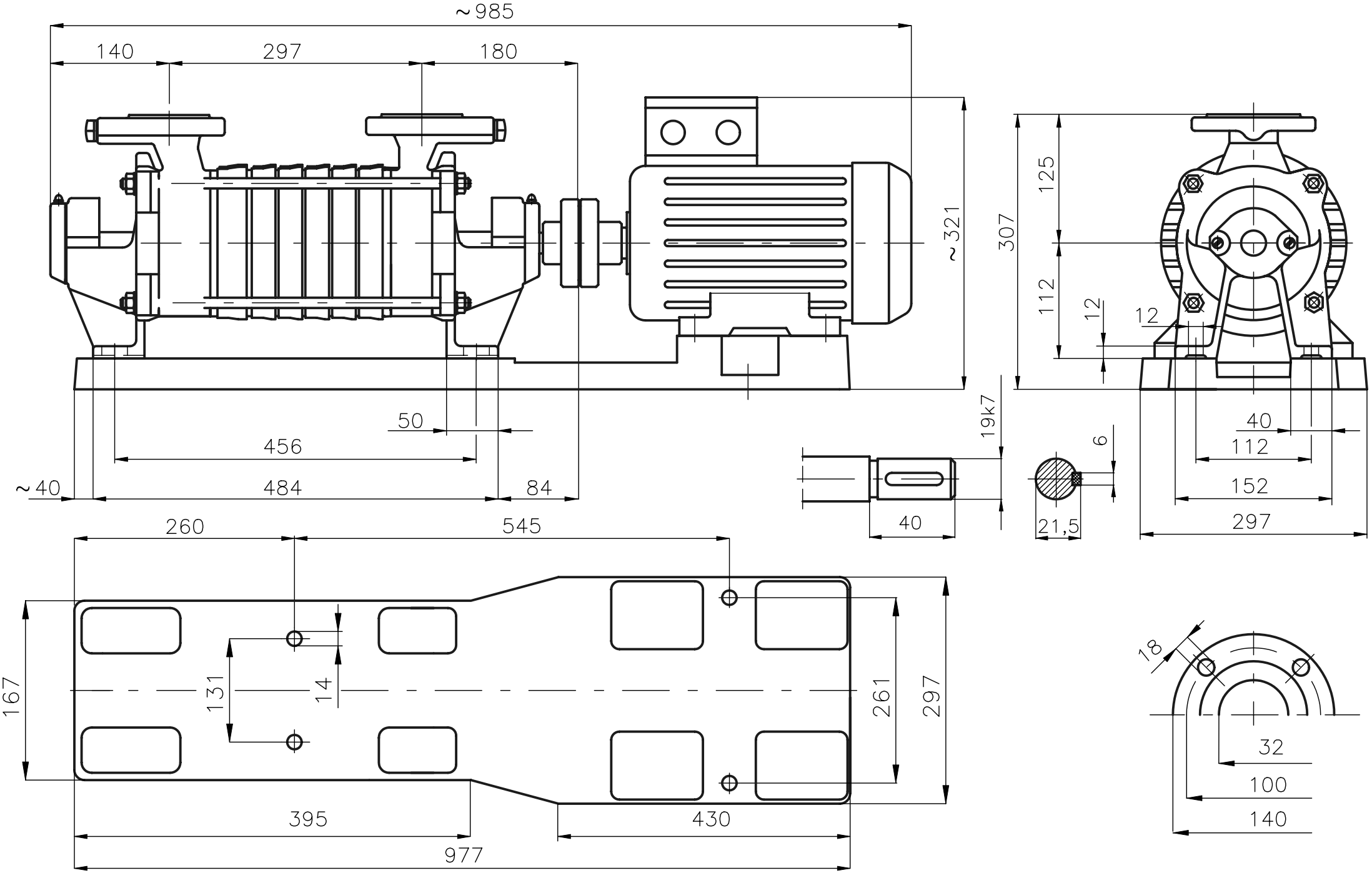Rysunek gabarytowy agregatu
SKA.4.08 + 2,20 kW