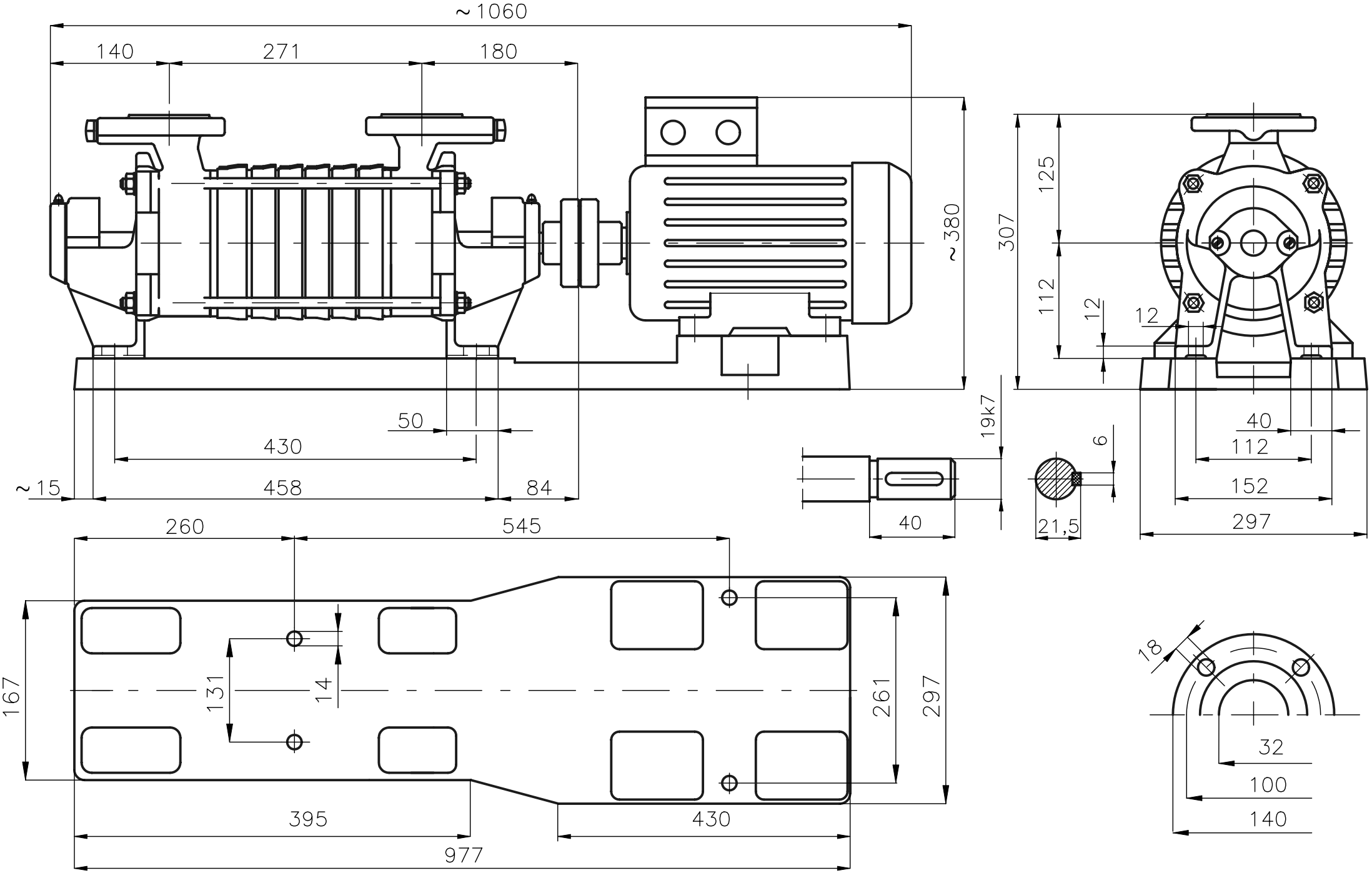# Rysunek gabarytowy agregatu
# SKA.4.07 + 5,50 kW