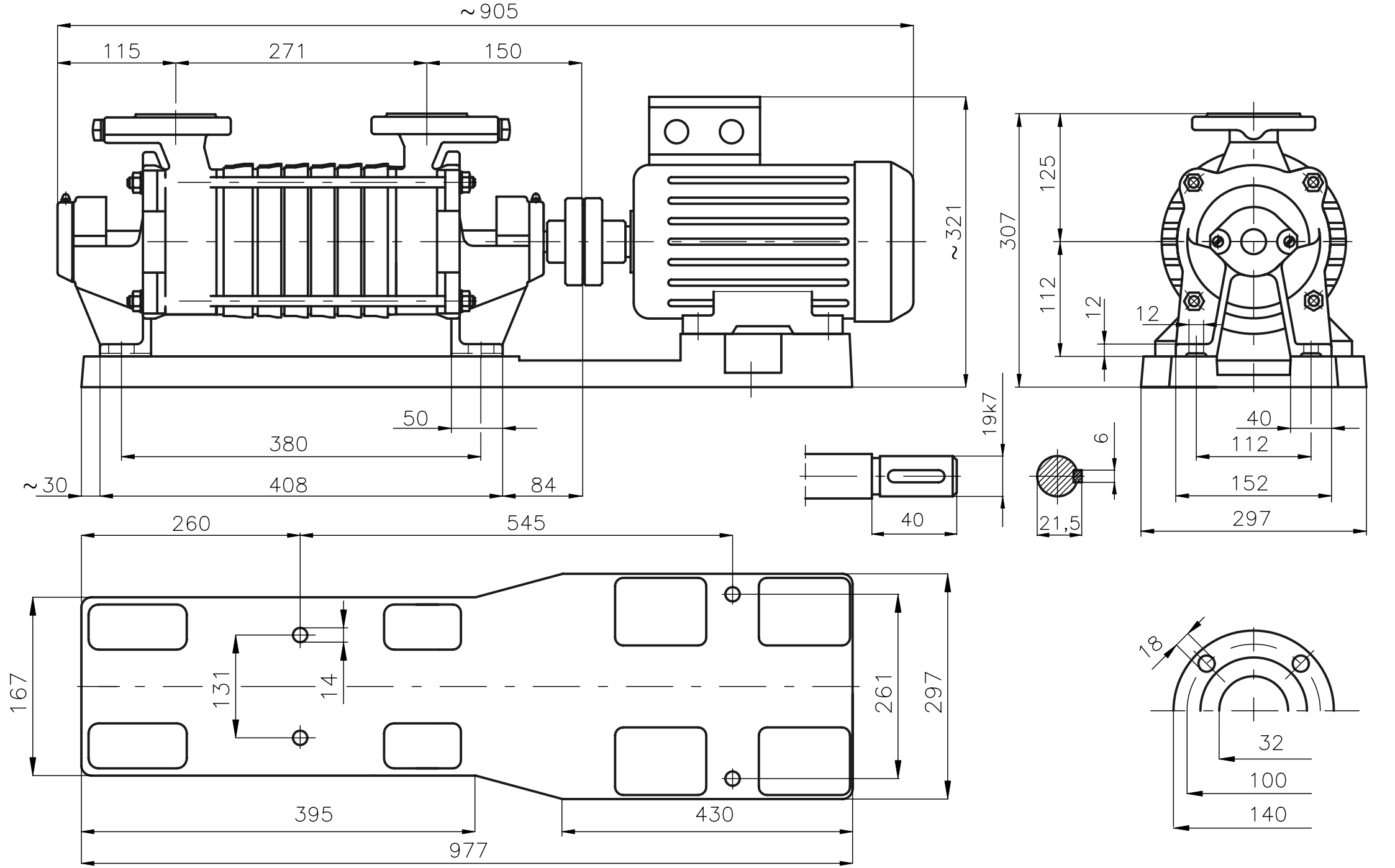Rysunek gabarytowy agregatu
SKA.4.07 + 2,20 kW