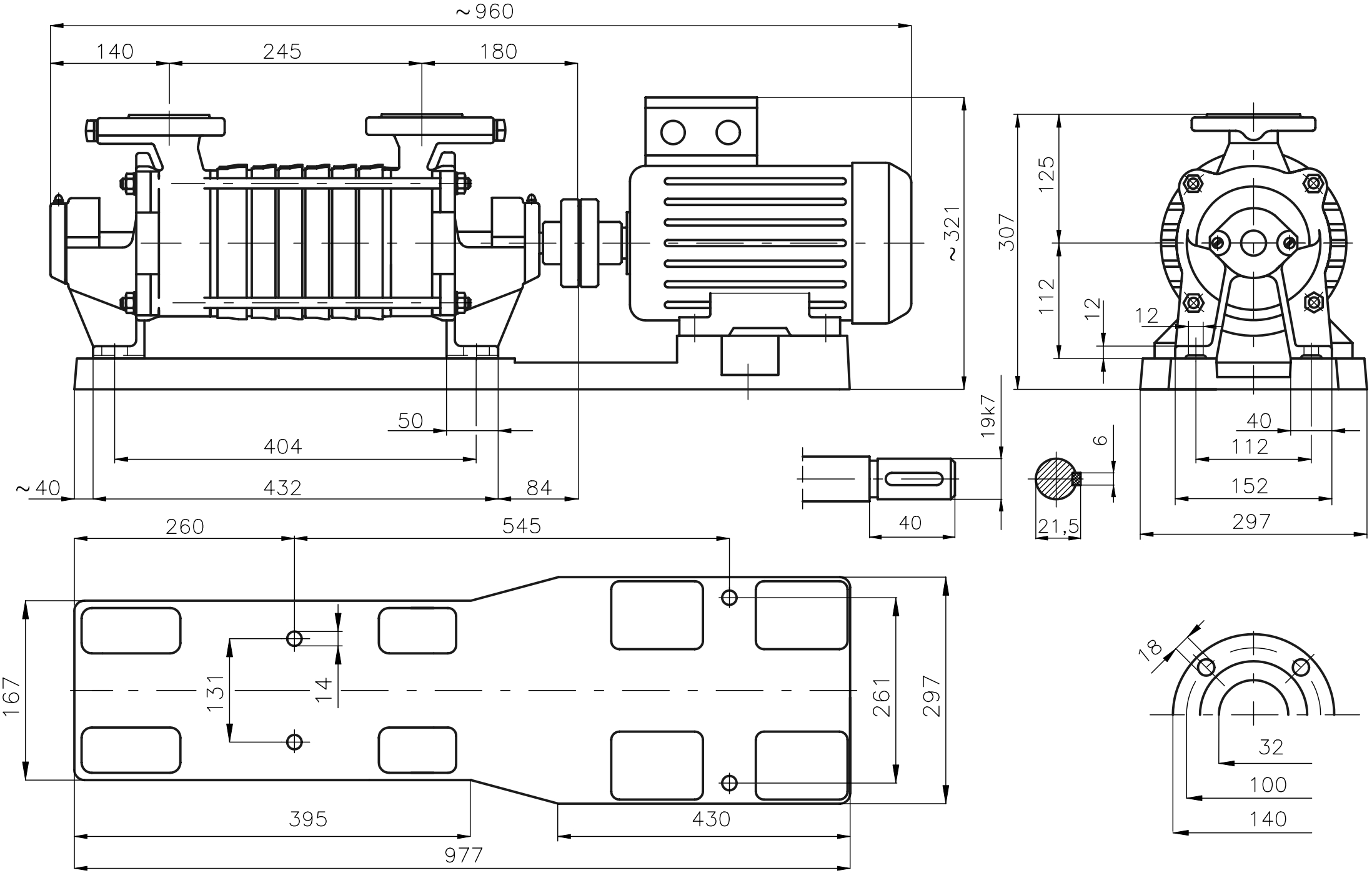Rysunek gabarytowy agregatu
SKA.4.06 + 2,20 kW