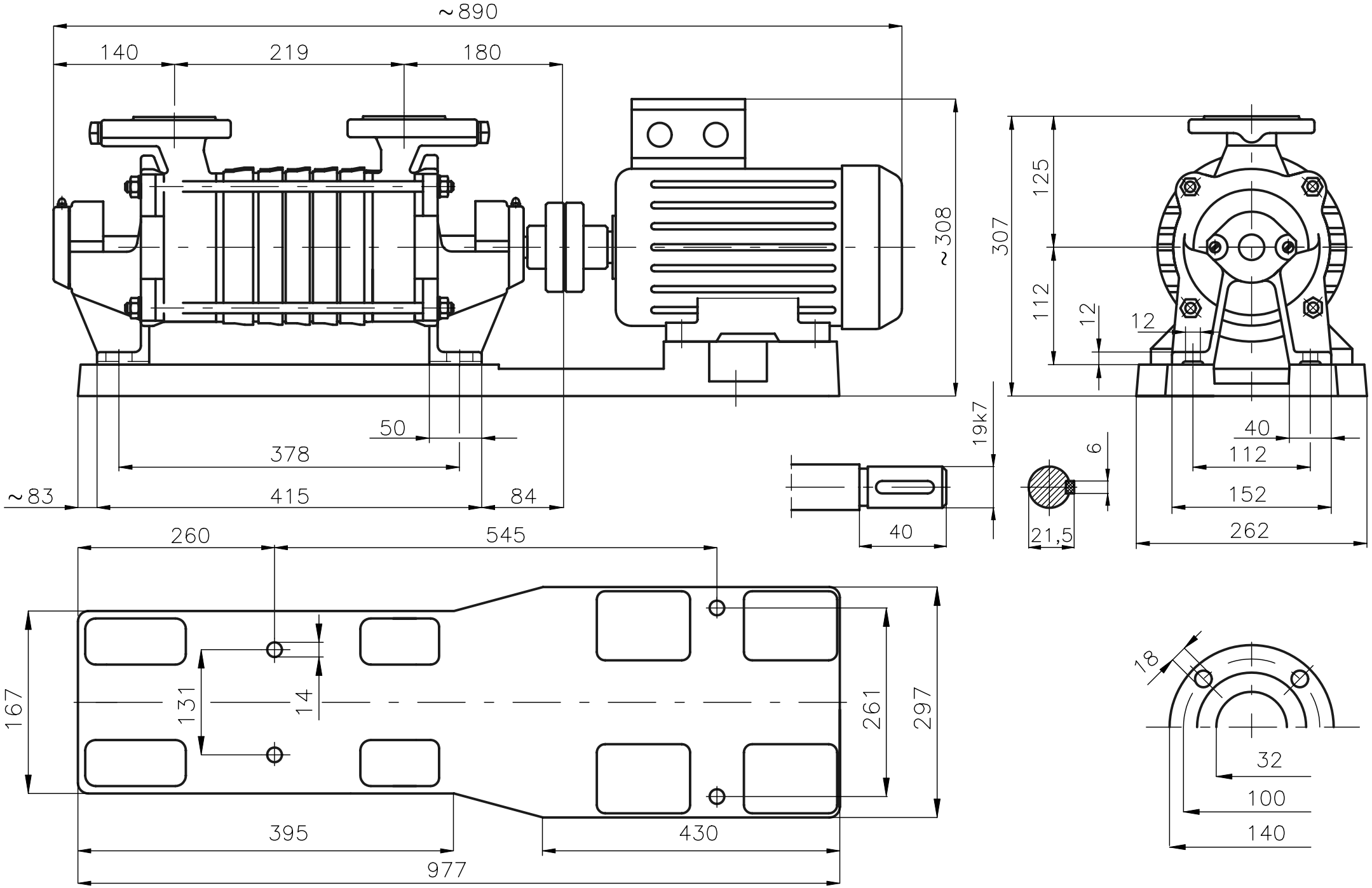Rysunek gabarytowy agregatu
SKA.4.05 + 1,50 kW