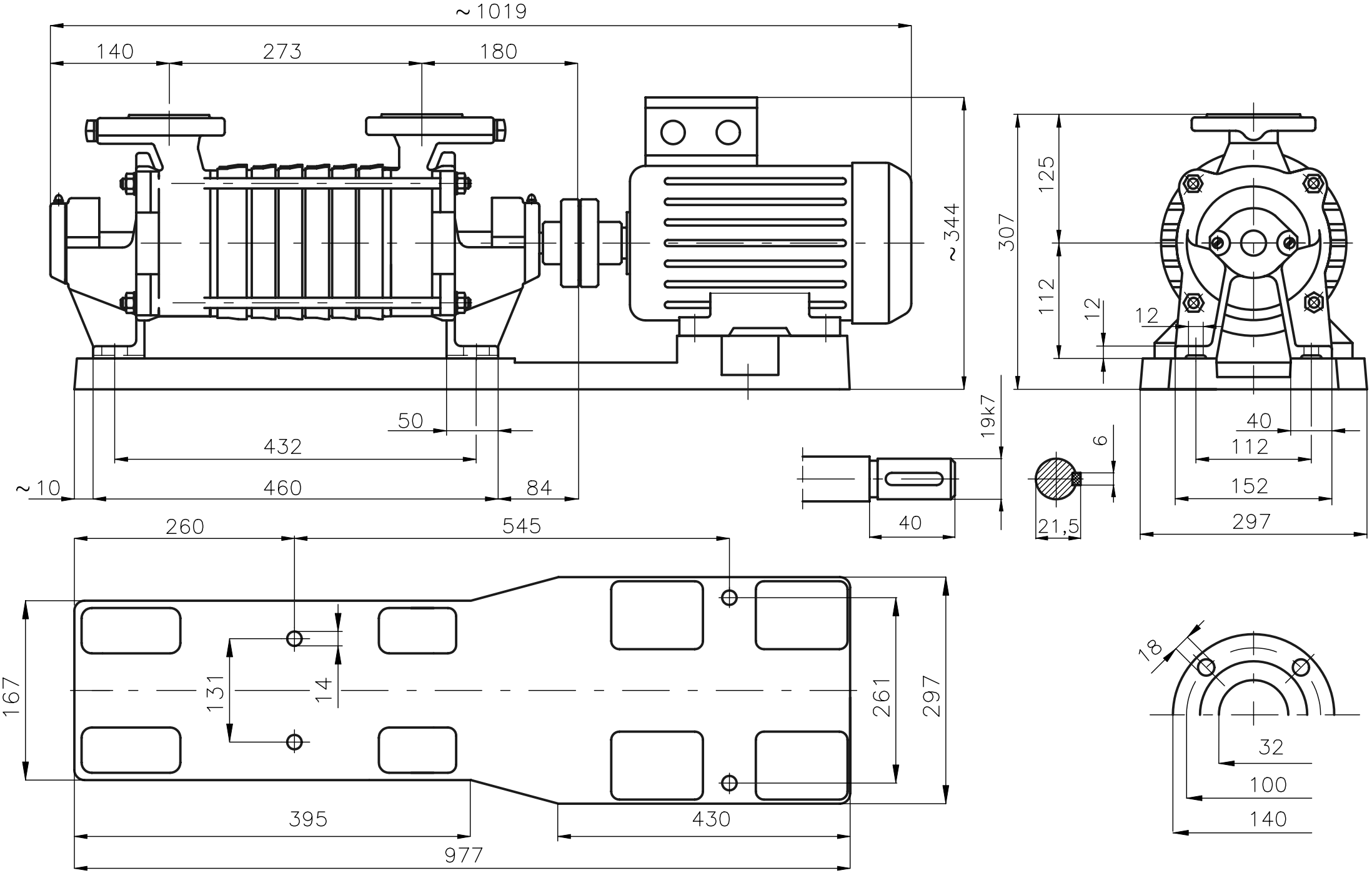Rysunek gabarytowy agregatu
SKA.3.08 + 4,00 kW