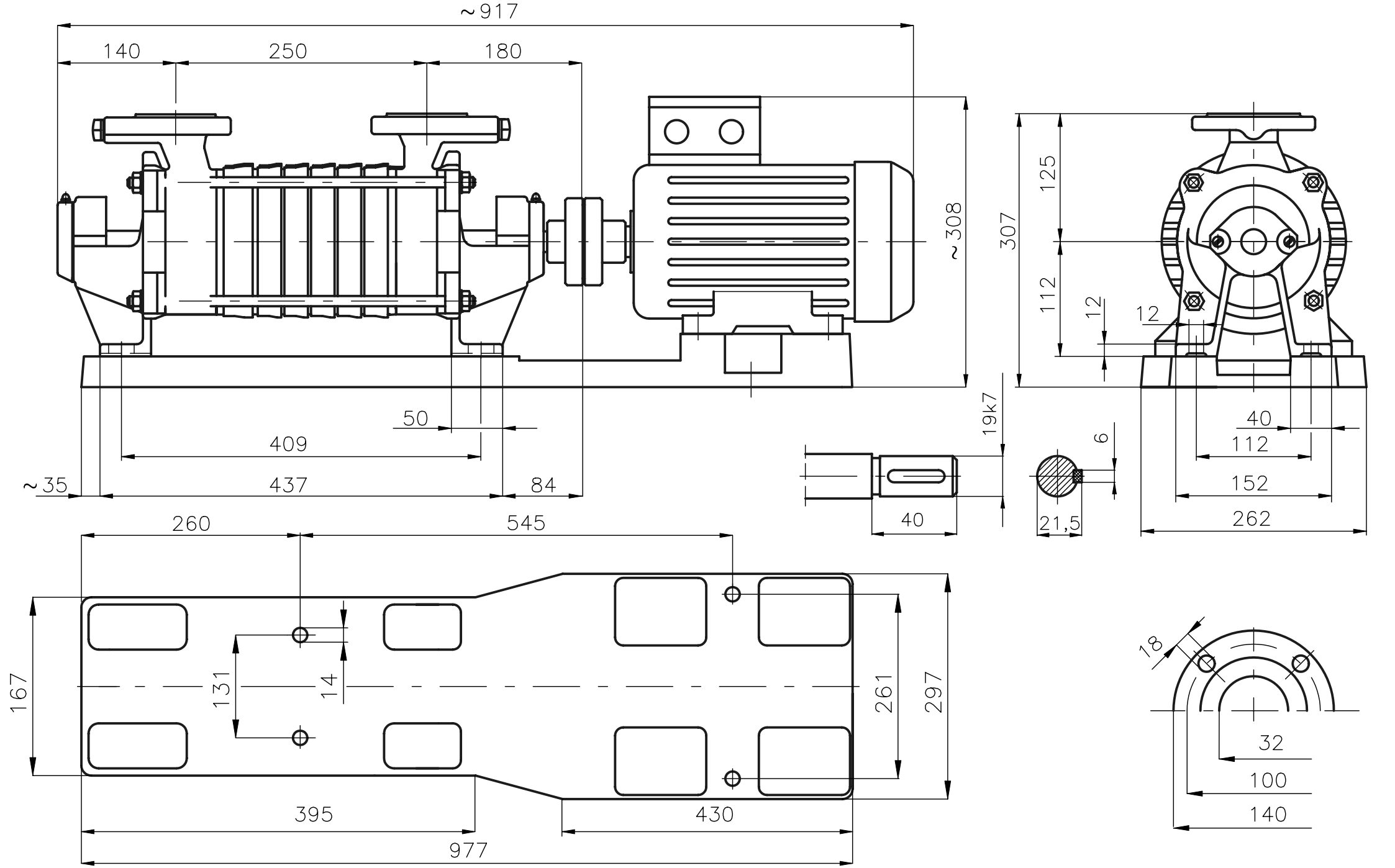Rysunek gabarytowy agregatu
SKA.3.07 + 1,50 kW