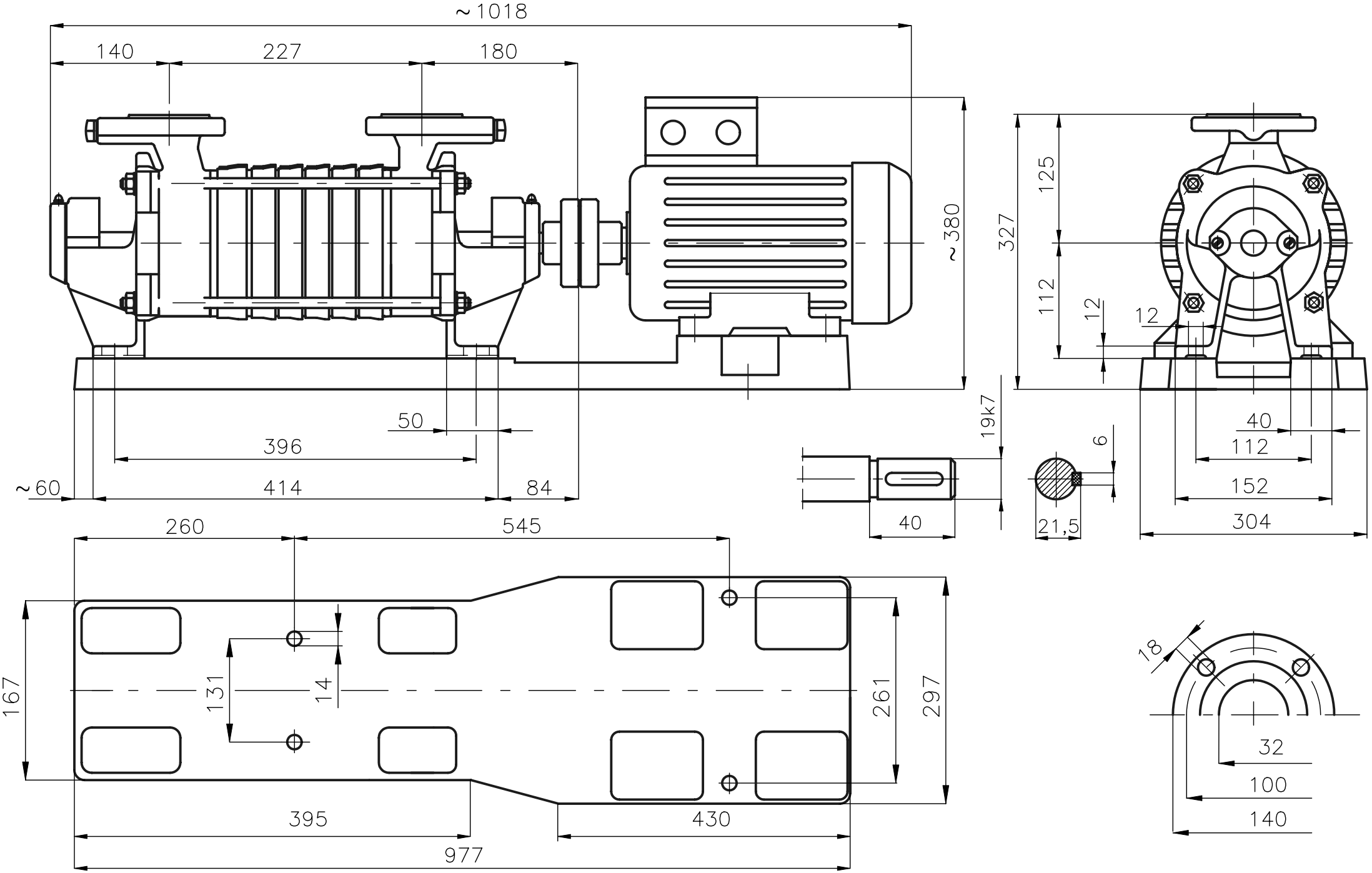Rysunek gabarytowy agregatu
SKA.3.06 + 5,50 kW