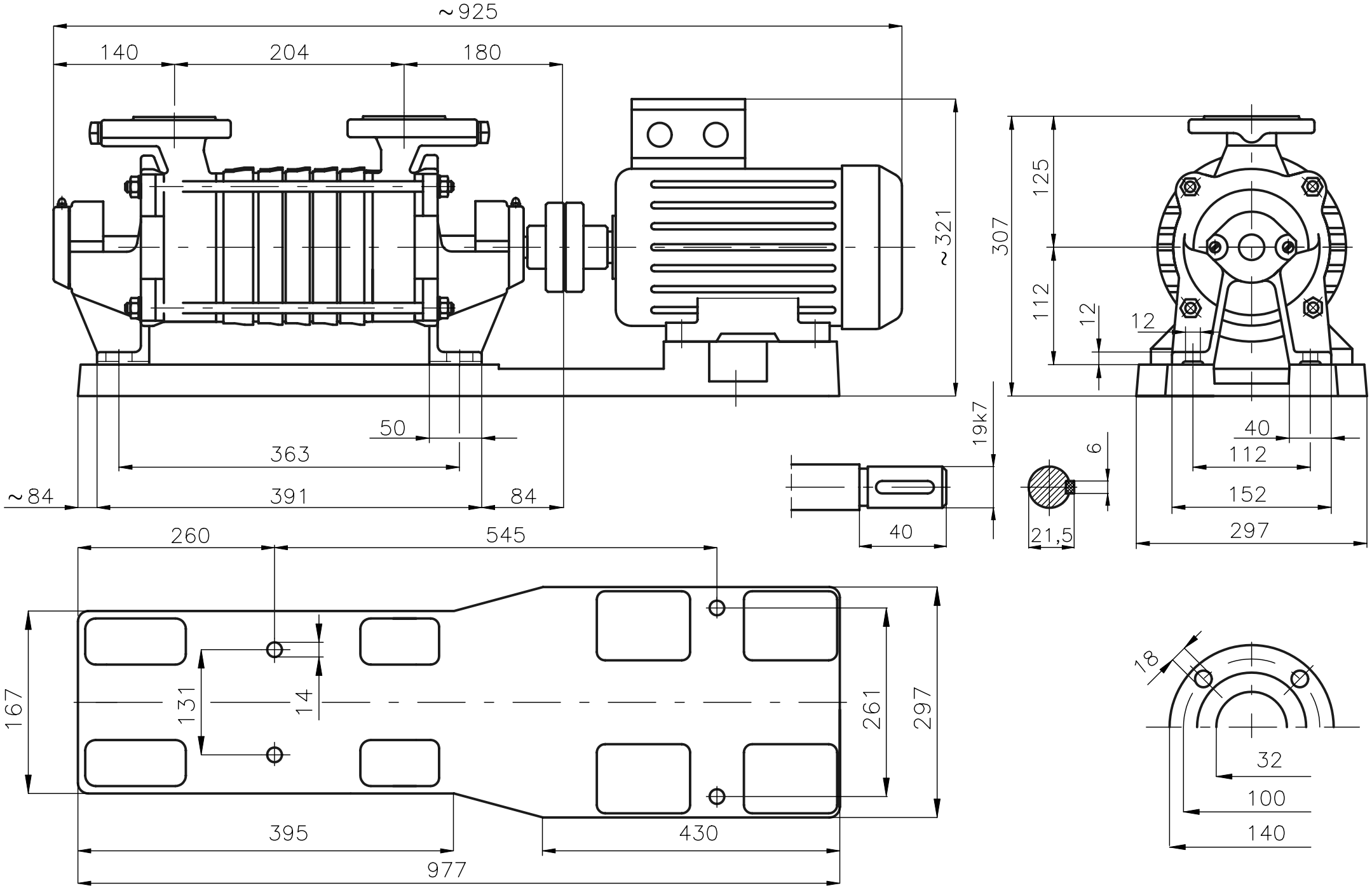Rysunek gabarytowy agregatu
SKA.3.05 + 2,20 kW