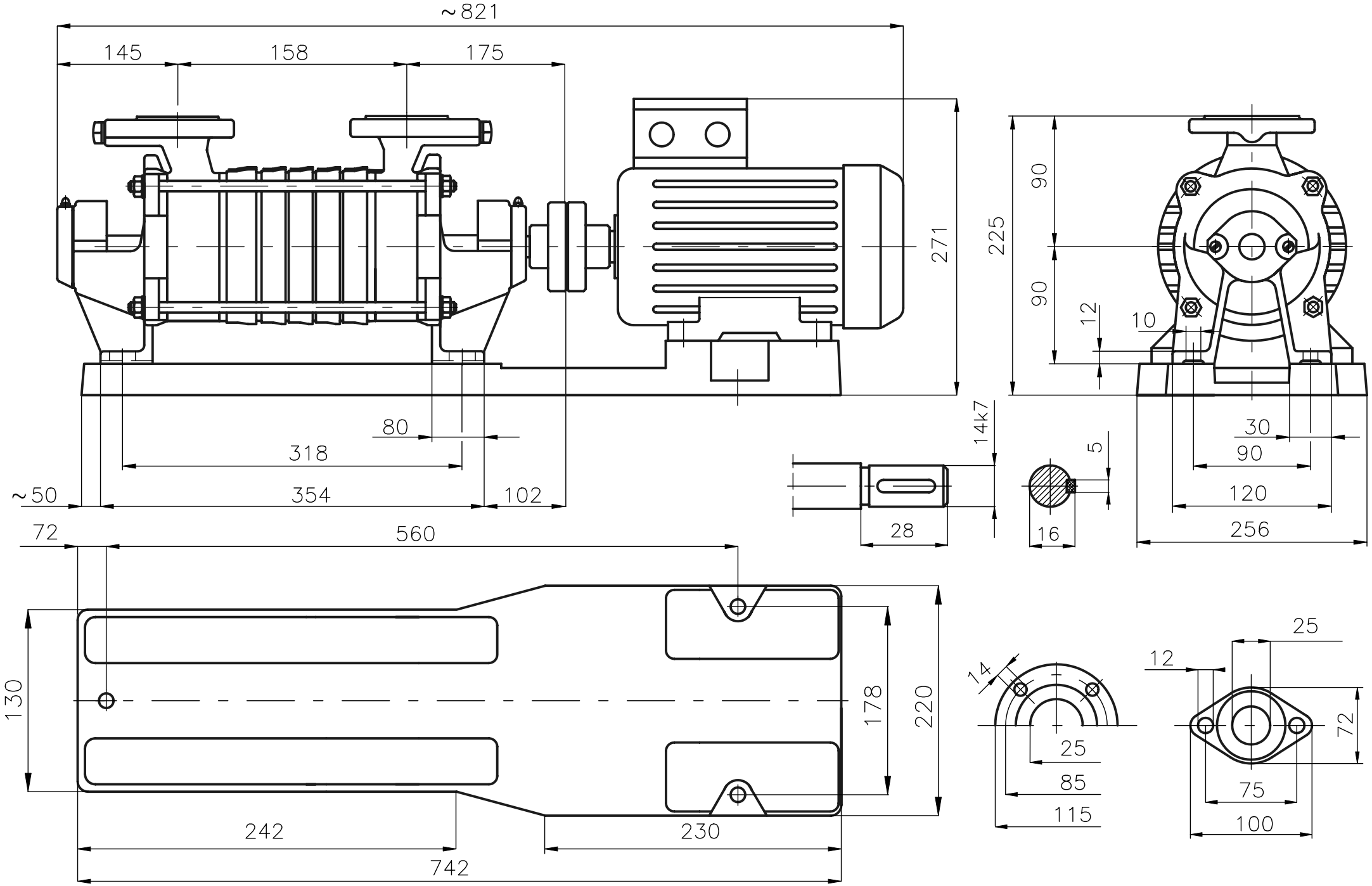Rysunek gabarytowy agregatu
SKA.2.05 + 1,10 kW (1~)