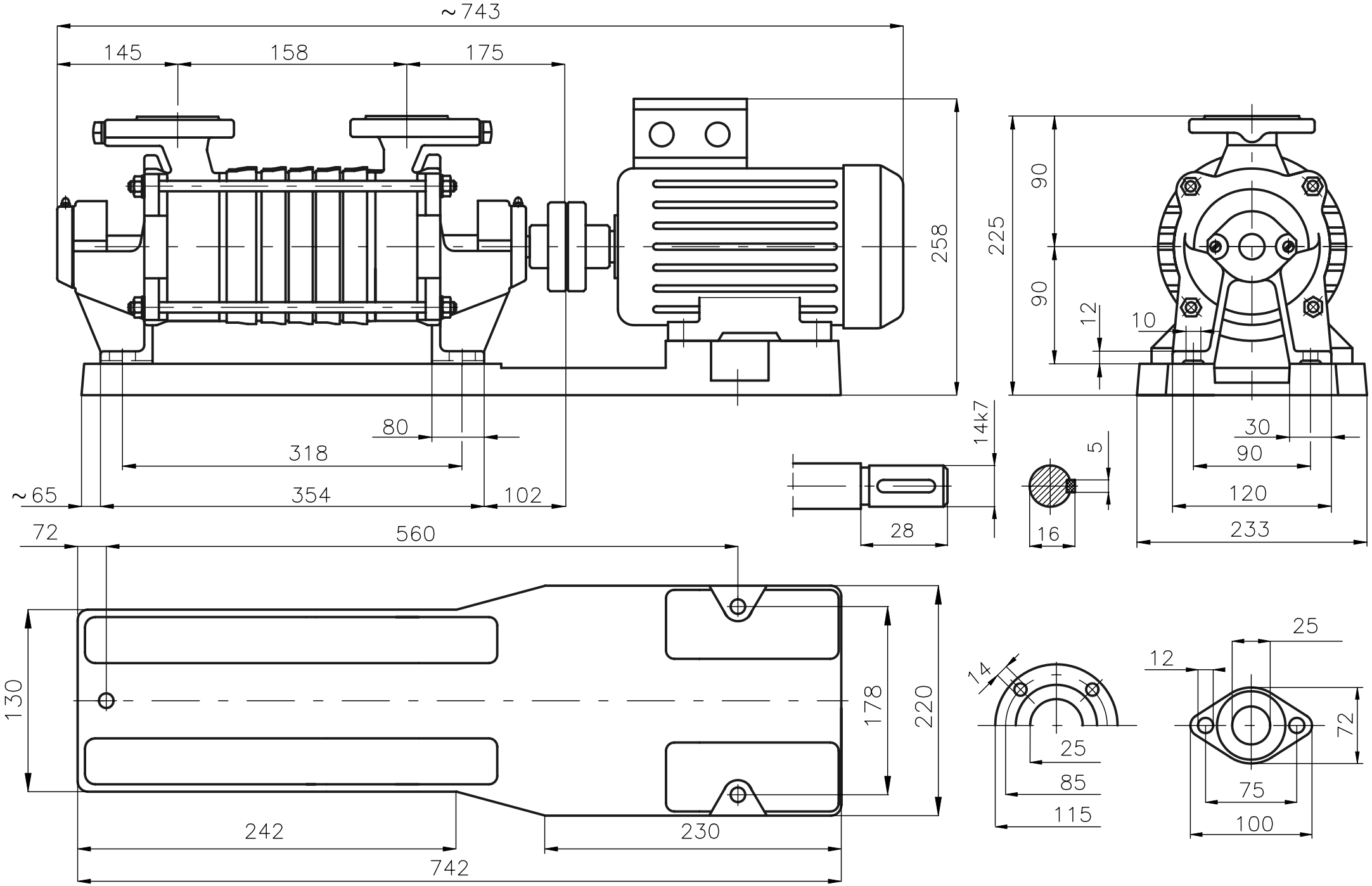Rysunek gabarytowy agregatu
SKA.2.05 + 0,75 kW (3~)