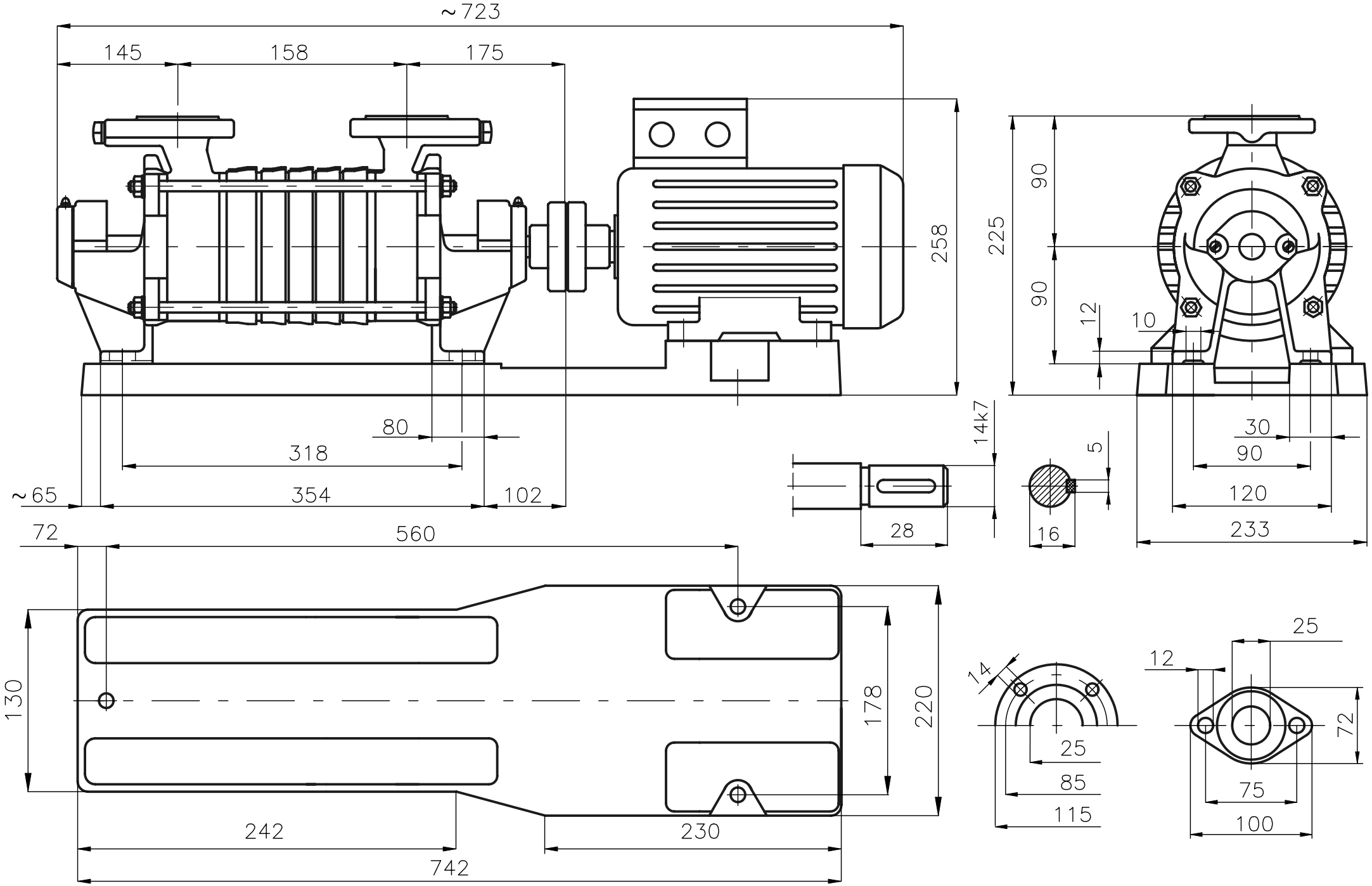Rysunek gabarytowy agregatu
SKA.2.05 + 0,55 kW (3~)