# Agregat pompowy OPB.3.15

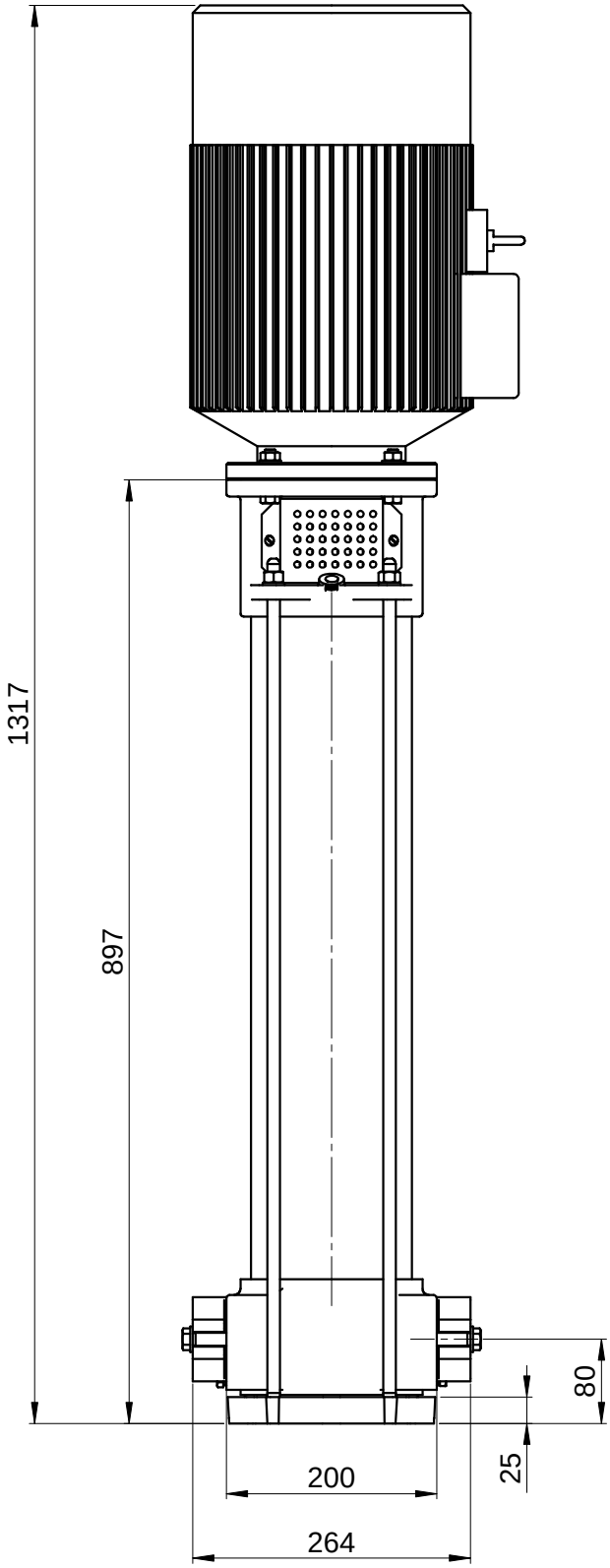


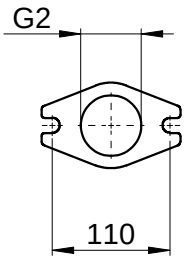


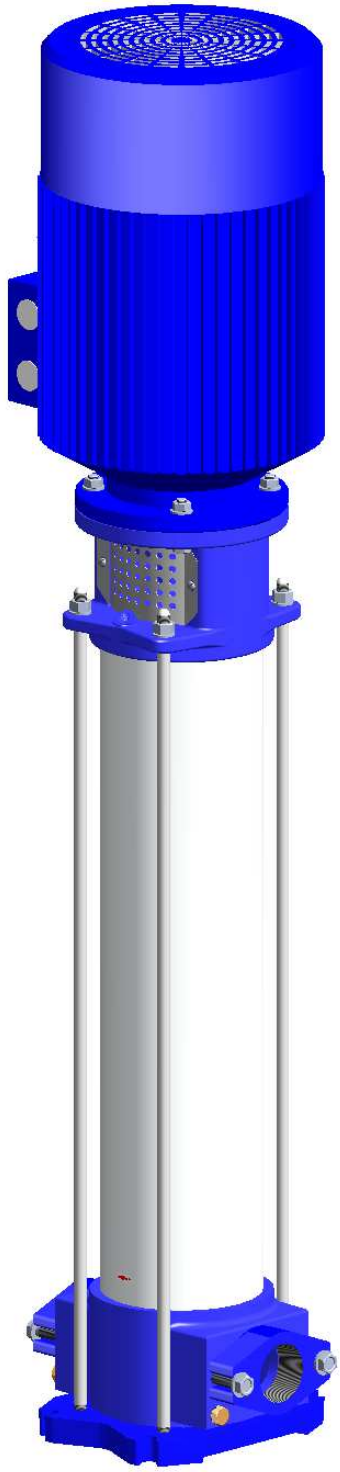

W

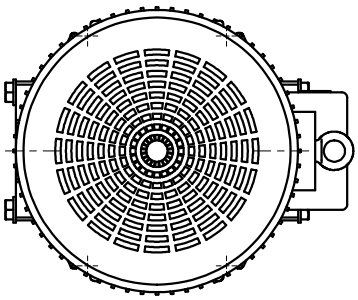
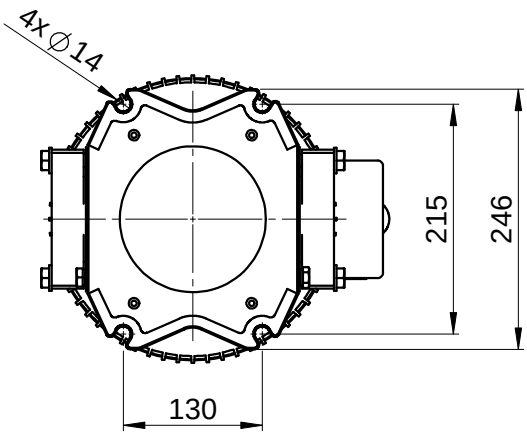
Widok „W”