Wymiary gabarytowe pompy i agregatu

DW.1.13.1.1010.5 + 2,20 kW

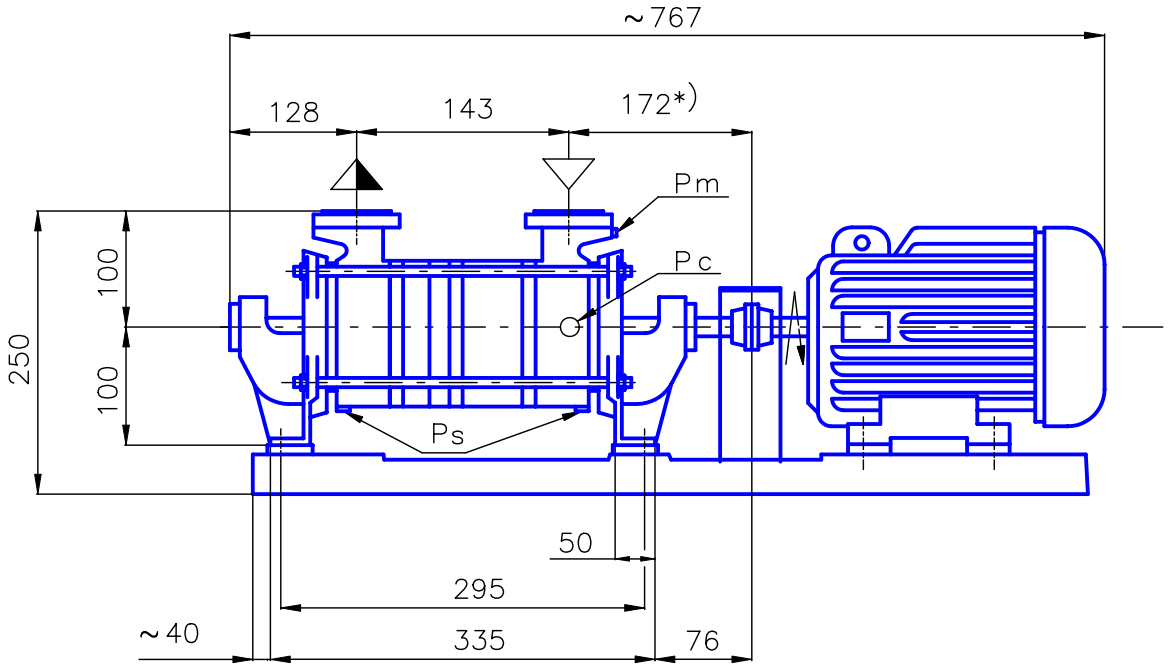

P_c – przyłącza cieczy roboczej R 1/2"
P_m – przyłącza manometru M14x1,5
P_s – otwór spustowy M14x1,5

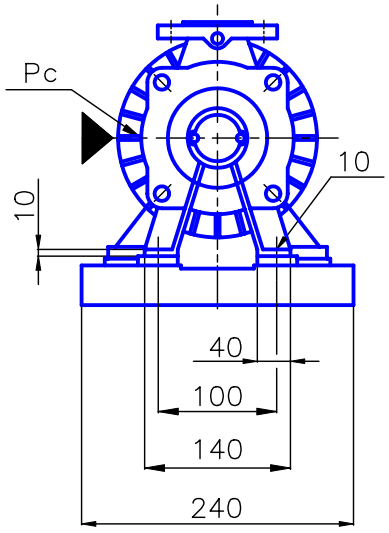

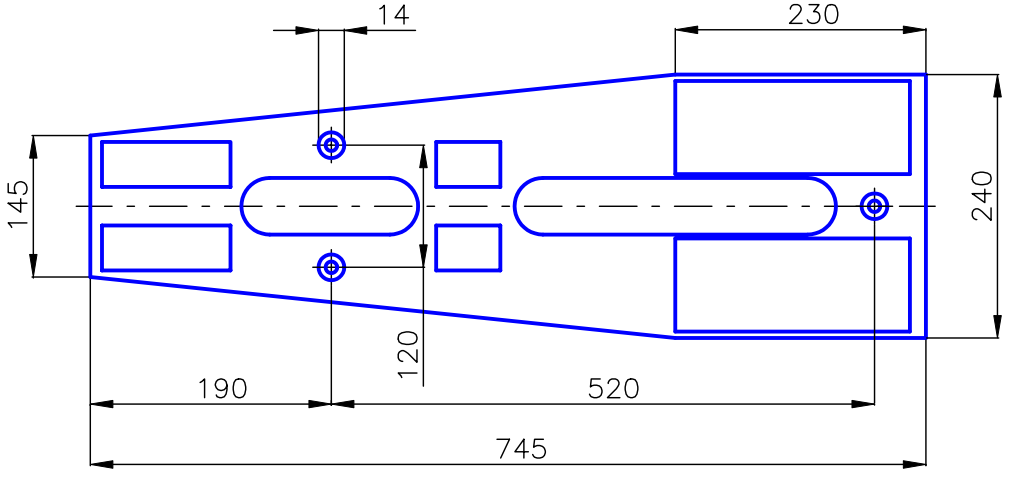

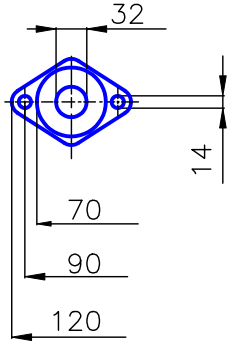

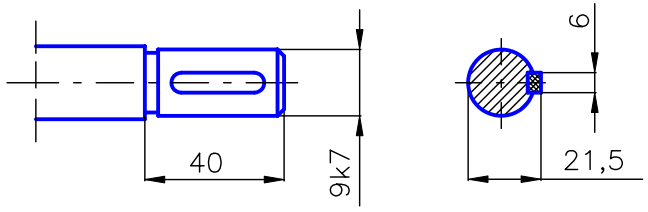

*) Wymiar podany jest do płaszczyzny czołowej wału.
Wymiary kołnierzy wg PN–87/H–74360 dla p_{nom}=0,6MPa